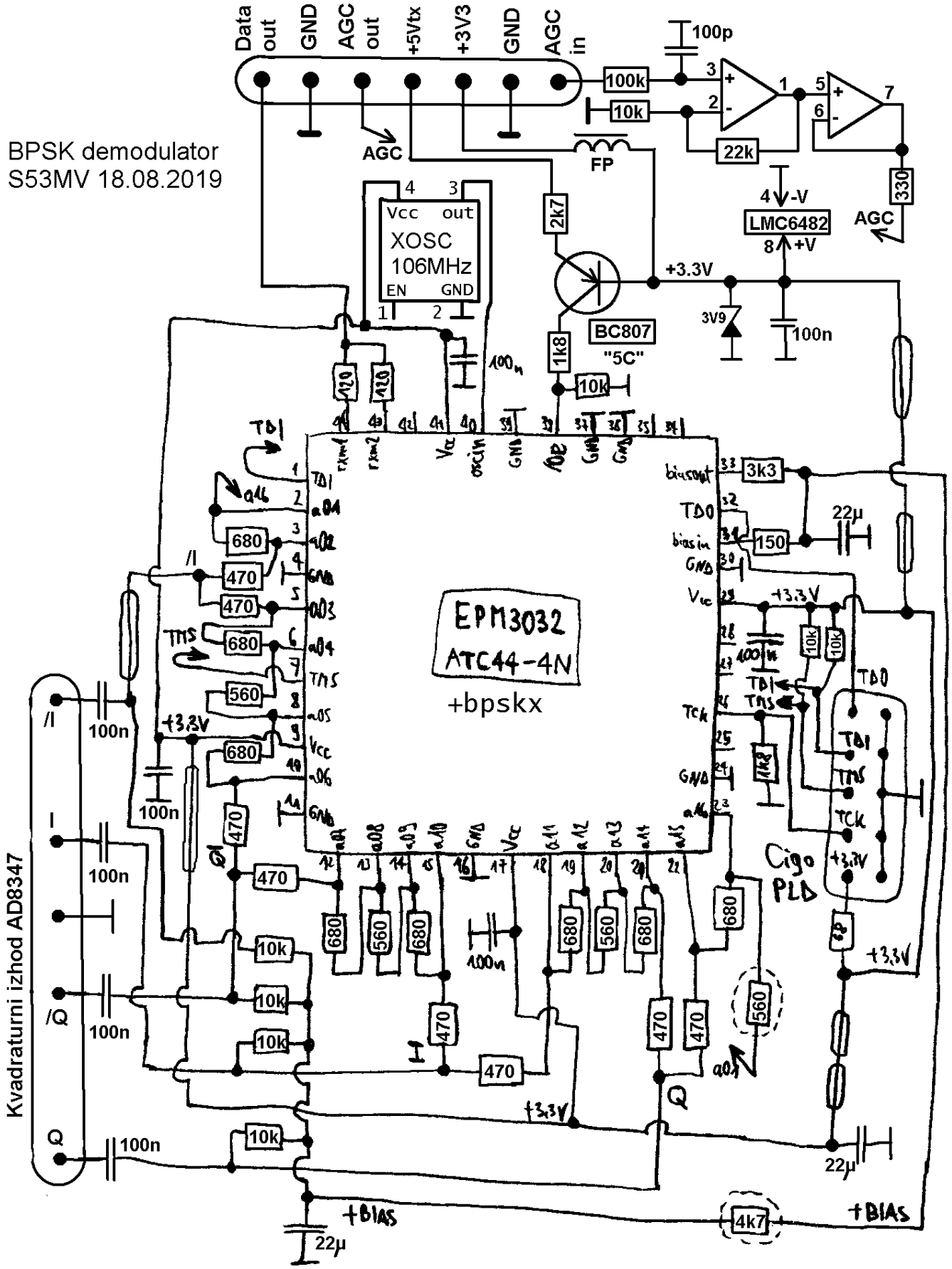BPSK demodulator
S53MV 18.08.2019